学校法人足立学園・愛知文教女子短期大学　組織図
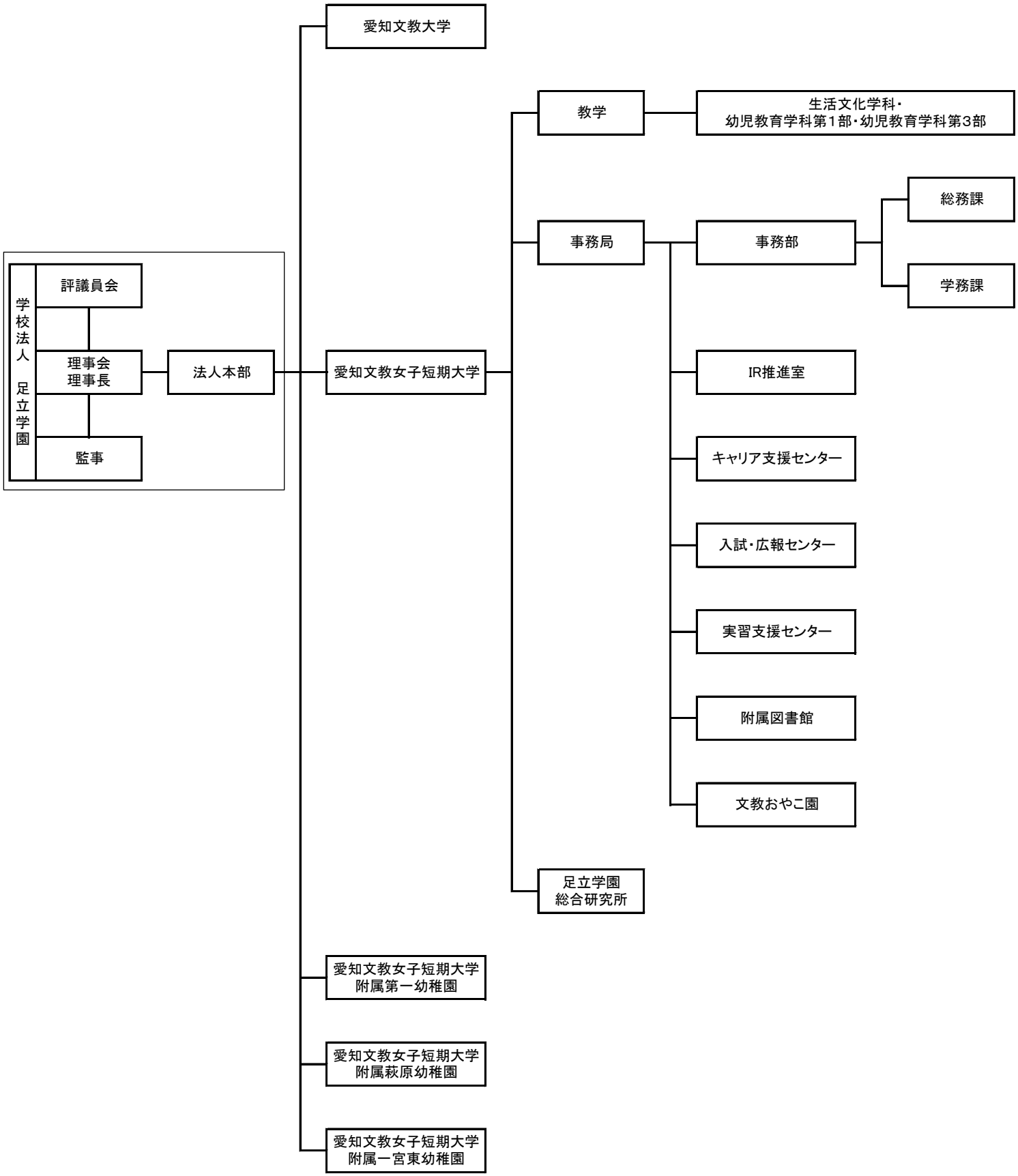
令和4年5月1日現在